Dane aktualne na dzień: 22-04-2026 10:39

Link do produktu: https://www.startermotor.pl/alternator-deutz-artd4-p-467.html

ALTERNATOR DEUTZ ART.D4

Cena brutto	**460,00 zł**
Cena netto	**373,98 zł**
Dostępność	**Dostępny**
Numer katalogowy	**ACA1433**

Opis produktu

ALTERNATOR 12V,95A

ZASTOSOWANIE

SILNIKI DEUTZ- RÓŻNE MODELE

PRZYKŁADOWE ZASTOSOWANIA:

[illegible]	[illegible]
[illegible]	[illegible]
[illegible]	[illegible]
[illegible]	[illegible]
[illegible]	[illegible]
[illegible]	[illegible]
[illegible]	[illegible]

BOSCH: 0120484001; **DEUTZ-FAHR:** 01182173;
ISKRA: 11.201.991; 11.203.331; 11.203.656; 11.204.054; AAK1312; AAK1811; AAK3822; AAK4320;
IVECO: 1177063; 1178607; **JOHN DEERE:** AL3846201; AZ3846201;
DEUTZ / KHD: 01182961; 01183455; 1177063; 1178607;

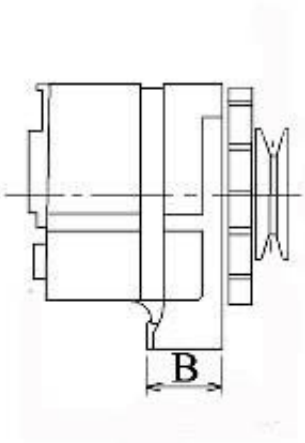
B

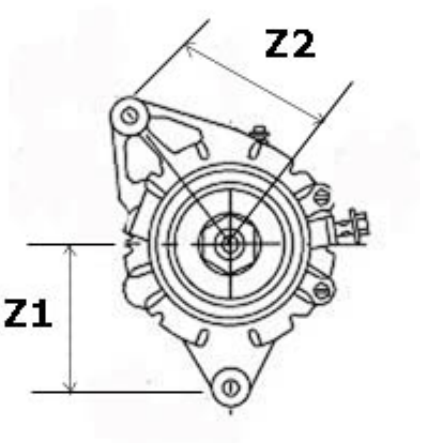
Z2
Z1