Dane aktualne na dzień: 22-04-2026 10:41

Link do produktu: https://www.startermotor.pl/alternator-deutz-fahr-artdf3-p-468.html

ALTERNATOR DEUTZ-FAHR ART.DF3

Cena brutto	**460,00 zł**
Cena netto	**373,98 zł**
Dostępność	**Dostępny**
Numer katalogowy	**ACA1433**

Opis produktu

ALTERNATOR 12V,95A

ZASTOSOWANIE

DEUTZ-FAHR - RÓŻNE MODELE

PRZYKŁADOWE ZASTOSOWANIA:

	MODEL	**MOTOR**
DEUTZ-FAHR	AGROPRIMA A 60	Motor: TERRAM 2.60
DEUTZ-FAHR	AGROPRIMA A 60	Motor: TERRAM 2.60
DEUTZ-FAHR	DX 3.10, 3.7	Motor: BOSCH 2.7
DEUTZ-FAHR	DX 4.30 A	Motor: BOSCH
DEUTZ-FAHR	DX 4.50	Motor: BOSCH
DEUTZ-FAHR	DX 7.1 A/A	Motor: BOSCH
DEUTZ-FAHR	DX 7.1 BHW	6 BHW
DEUTZ-FAHR	SUPER 5.10	Motor: BOSCH/BERLIET

BOSCH: 0120484001; **DEUTZ-FAHR:** 01182173;
ISKRA: 11.201.991; 11.203.331; 11.203.656; 11.204.054; AAK1312; AAK1811; AAK3822; AAK4320;
IVECO: 1177063; 1178607; **JOHN DEERE:** AL3846201; AZ3846201;
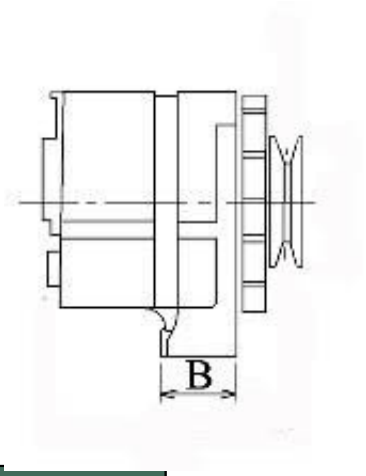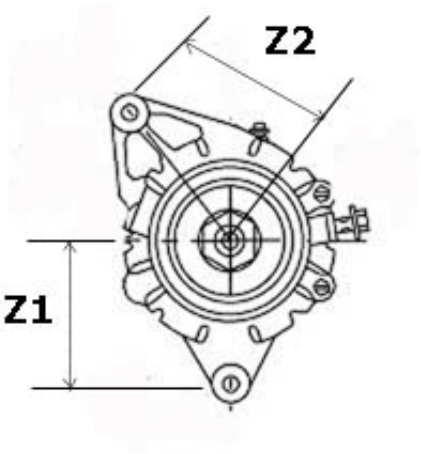
DEUTZ / KHD: 01182961; 01183455; 1177063; 1178607;