Dane aktualne na dzień: 27-05-2026 05:38

Link do produktu: https://www.startermotor.pl/rozrusznik-new-holland-artnh26-t6155-td5115-p-680.html

ROZRUSZNIK NEW HOLLAND ART.NH26 (T6.155, TD5.115)

Cena brutto	**690,00 zł**
Cena netto	**560,98 zł**
Dostępność	**Dostępny**
Numer katalogowy	**RIS1019**

Opis produktu

ROZRUSZNIK

12V, 4.2 kW

ZASTOSOWANIE

NEW HOLLAND - RÓŻNE MODELE

PRZYKŁADOWE ZASTOSOWANIA:

[illegible]	[illegible]	[illegible]
[illegible]	[illegible]	[illegible]
[illegible]	[illegible]	[illegible]

ISKRA: 11.132.149; AZF4315; 11.132.045; AZF4279; 11.131.070; AZJ3369; 11.131.065; AZF4542; 11.131.014; AZF4538;

AGCO: 1029 405; 1072 559; 3784 890 M1; 3786 094 M93; 3786 094 M94; 823 621 M91; 3823 621 M93; 3823 621 M94; 3823 621 M95; 3823 ; 21 M96; 8366 675 07;

MASSEY FERGUSON: 3784 890 M1; 3823 621 M91

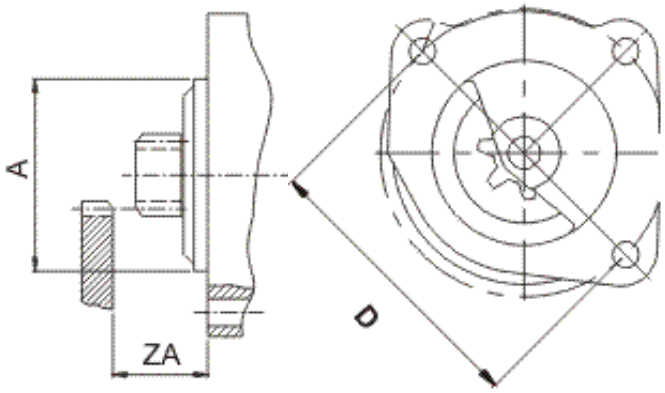

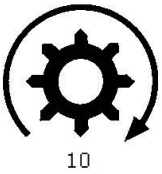

[illegible]	[illegible]
[illegible]	[illegible]
[illegible]	[illegible]
[illegible]	[illegible]